AZ 55 TAV. 103.5.1

Albero passante 1" 3/8 M - 1" 3/8 M, con piedi (**6053 0001 00**)

AZ 55 TAV. 103.5.2

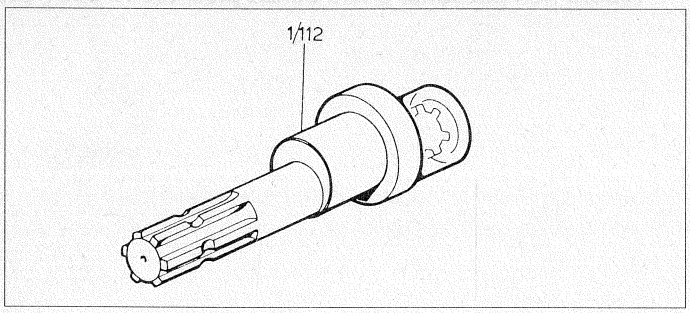

Varianti per albero passante 1" 3/8 M - 1" 3/8 F, con piedi (**6053 0002 00**)

AZ 55 TAV. 103.5.3

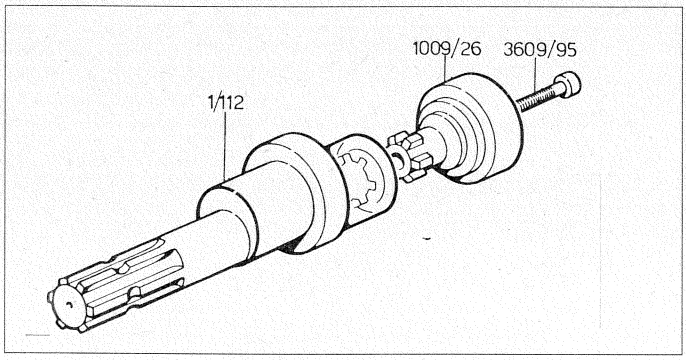

Varianti per albero passante 1" 3/8 M - 1" 3/8 F, con attacco rapido traversa-catena e puleggia, con piedi (**6053 0002 00 + 5012 0022 00**)

AZ 55 TAV. 103.5.4

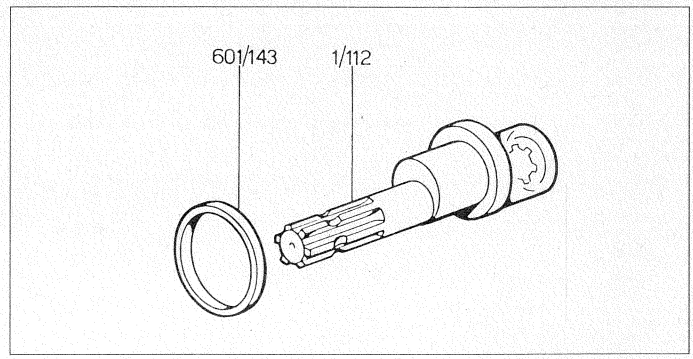

Varianti per albero passante 1" 3/38 M - 1" 3/8 F per riduttore, con piedi (**6053 0005 00**)